Вузол I
М 1:10

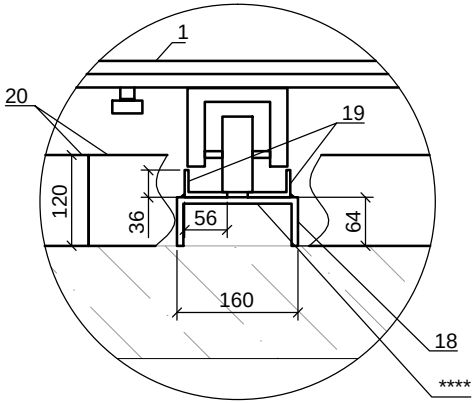
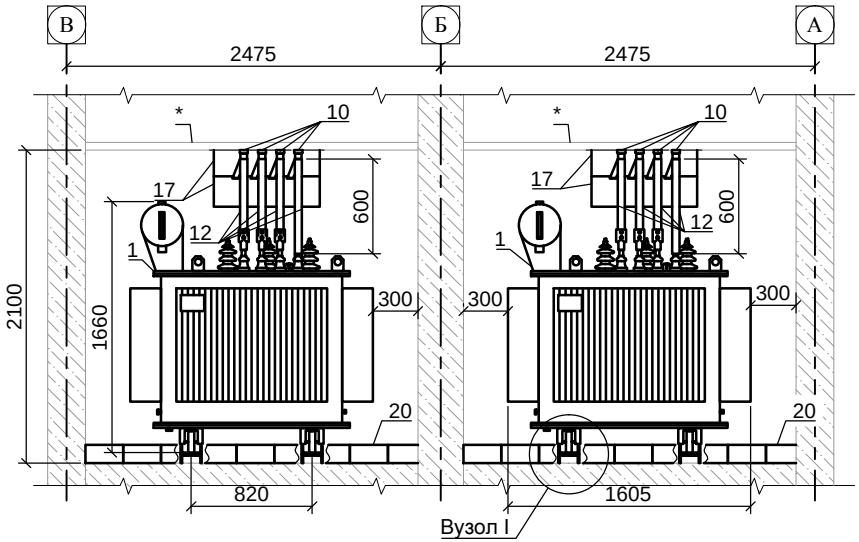
А-А
М 1:50