Источник питания		
Тип автомата питающего кабеля		
Ip, A		
Кабель	Маркировка	
	длина	
Вводной аппарат защиты	Тип	
	Ном. ток, A	
контактор	Тип	
	Ном. ток, A	
Щит	Наименование, тип	
Шины	Маркировка	L1,L2,L3
		N
		PE
Аппарат защиты, групповой	Тип	
	Ном. ток, A	
Кабель или провод	Сечение, мм.кв.	
	Кол-во жил	
	Тип	
	Обозначение на плане	

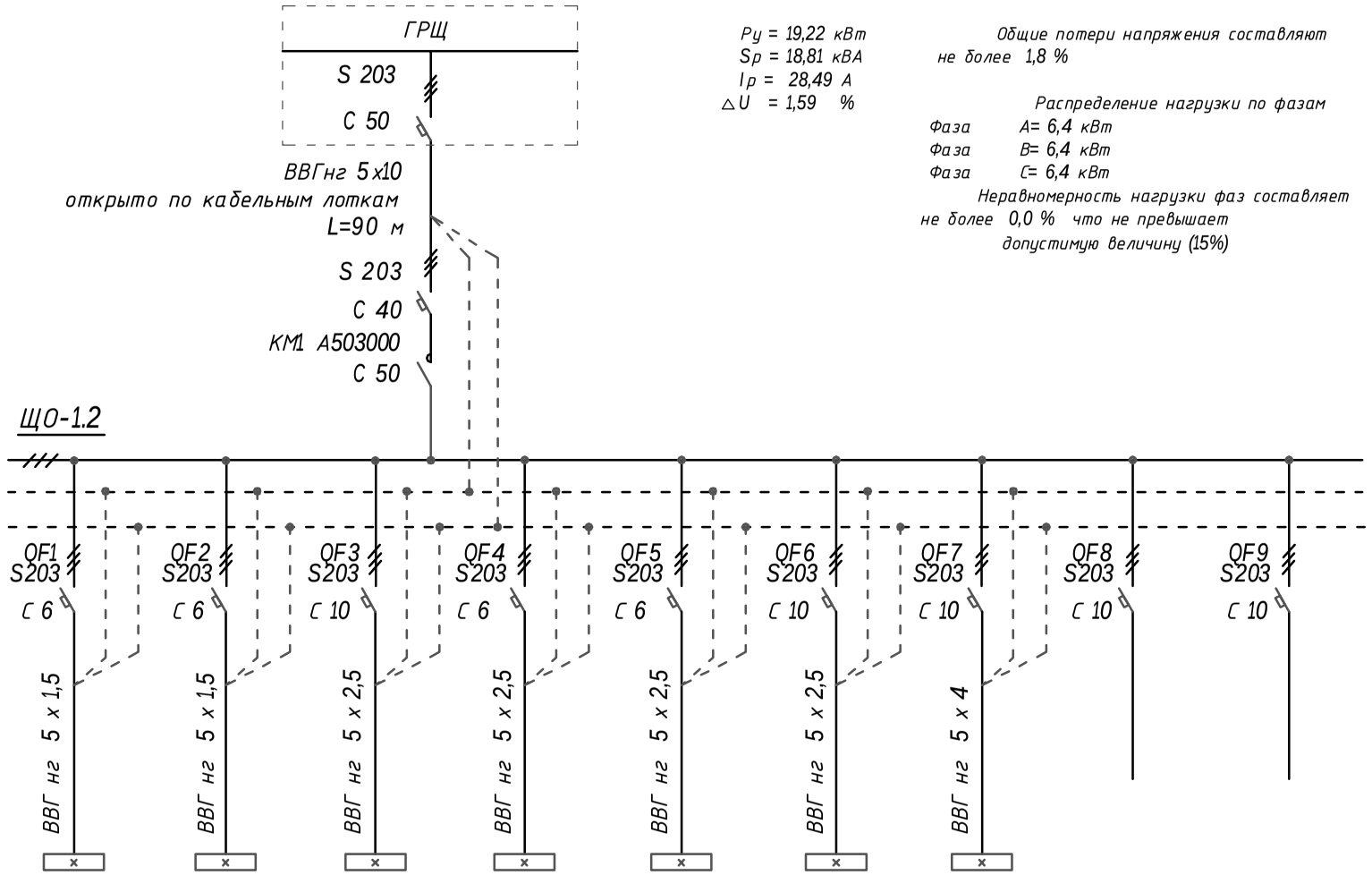

Ру = 19,22 кВт
Sр = 18,81 кВА
Iр = 28,49 А
△U = 1,59 %

Общие потери напряжения составляют не более 1,8 %

Распределение нагрузки по фазам
Фаза А= 6,4 кВт
Фаза В= 6,4 кВт
Фаза С= 6,4 кВт

Неравномерность нагрузки фаз составляет не более 0,0 % что не превышает допустимую величину (15%)

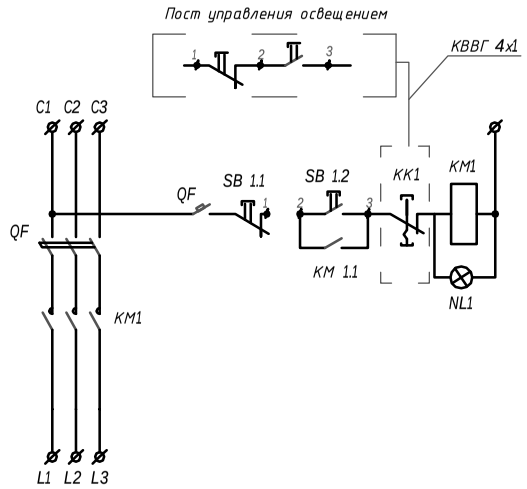

Схема управления контактором

Групповой щиток или электропотребитель									
№,Гр	1	2	3	4	5	6	7	8	9
Фаза	A,B,C	A,B,C	A,B,C	A,B,C	A,B,C	A,B,C	A,B,C	A,B,C	A,B,C
Длина кабеля	80	80	90	120	140	110	140	0	0
Ру, кВт	1,44	2,448	3,24	2,16	2,376	3,528	4,032	0	0
Ip, A	2,4	4,0	5,3	3,6	3,9	5,8	6,6	0,0	0,0
Потери напряжения, %	2,3	3,9	3,5	3,1	4,0	4,6	4,2	0	0
Наименование электроприемника	освещение торгового зала (линия Г11)	освещение торгового зала (линии Г19,В18)	освещение торгового зала (линия Г12)	освещение торгового зала (линия Г13)	освещение торгового зала (линии В19,В20)	освещение торгового зала (линии Г20,Г21, Г22,Г23,Г24)	освещение торгового зала (линии Г25,Г26, Г27,Г28,Г29)	Резерв	Резерв

Согласовано

Взам. инв.№

Подп. и дата

Инв.№ подл.

Изм.	Лист	№ док.	Подп.	Дата
ГИП		Кокорев А.В.		12.06
Инженер		Ермолин В.А		12.06
Н.Контр.		ДоценкоН.В.		12.06

003-06 ЭО

Санкт-Петербург, Калининский район, ул. Руставелли, участок 2, восточнее пересечения с Киришской улицей.

Торговый комплекс "Лента"

Стадия	Лист	Листов
Р	8	

Принципиальная электрическая схема щита освещения ЩО-1.2

ЗАО "248 Управление"

PDF created with FinePrint pdfFactory Pro trial version www.pdffactory.com