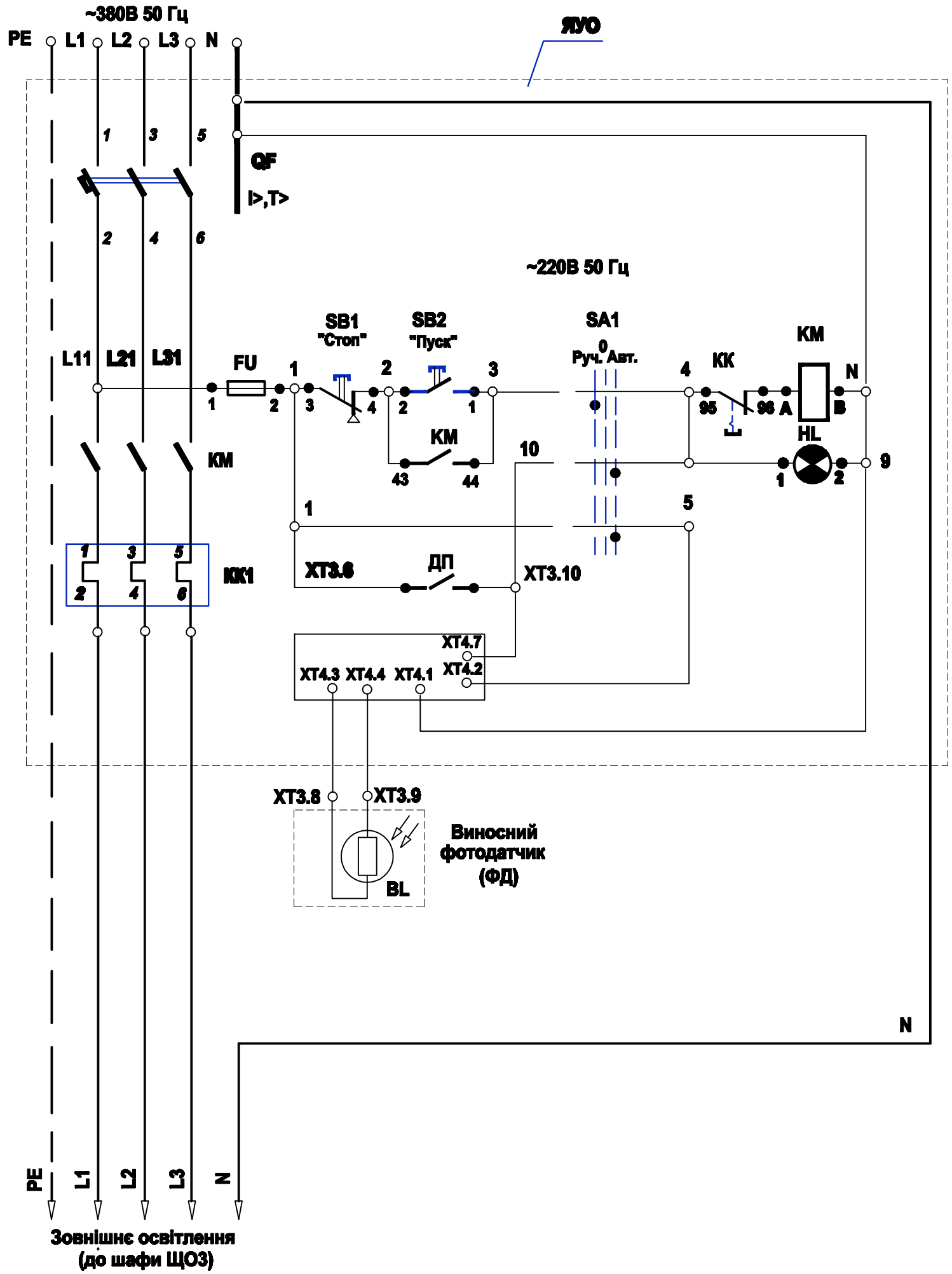

Поз. обознач.	Наименование	Кол.	Примечание
	Операторна АГНКС.		
ЯУО	Ящик управління освітленням ЯУО-02-1 У3, Ін-63А; Ір=25А	1	шт.
	ввід знизу-4 сальника PG16, ТУ У 24254314.004-97		
	На фасаді операторної.		
BL	Виносна фотоголівка з фоторезистором (постачається	1	шт.
	комплектно з ящиком керування освітленням).		

1. Схему електричну принципову живлення див.аркуші 2.
2. План зовнішнього освітлення та розміщення обладнання в операторній див.аркуші 4;5;6.
3. Схема виконана в відповідності з схемою заводу виробника на ящик керування зовнішнім освітленням ЯУО-02-1 У3.

Зм.	Кіл. уч	Аркуш	№док.	Підпис	Дата
Розробив		Макаренко			
Н.контроль					

	Стадія	Аркуш	Аркушів
Електроосвітлення зовнішнє	Р	3	
Схема електрична керування зовнішнім освітленням	м. Сімферополь		

Формат А3

Зам. інв.№ | Підпис і дата | Інв. № ориг.