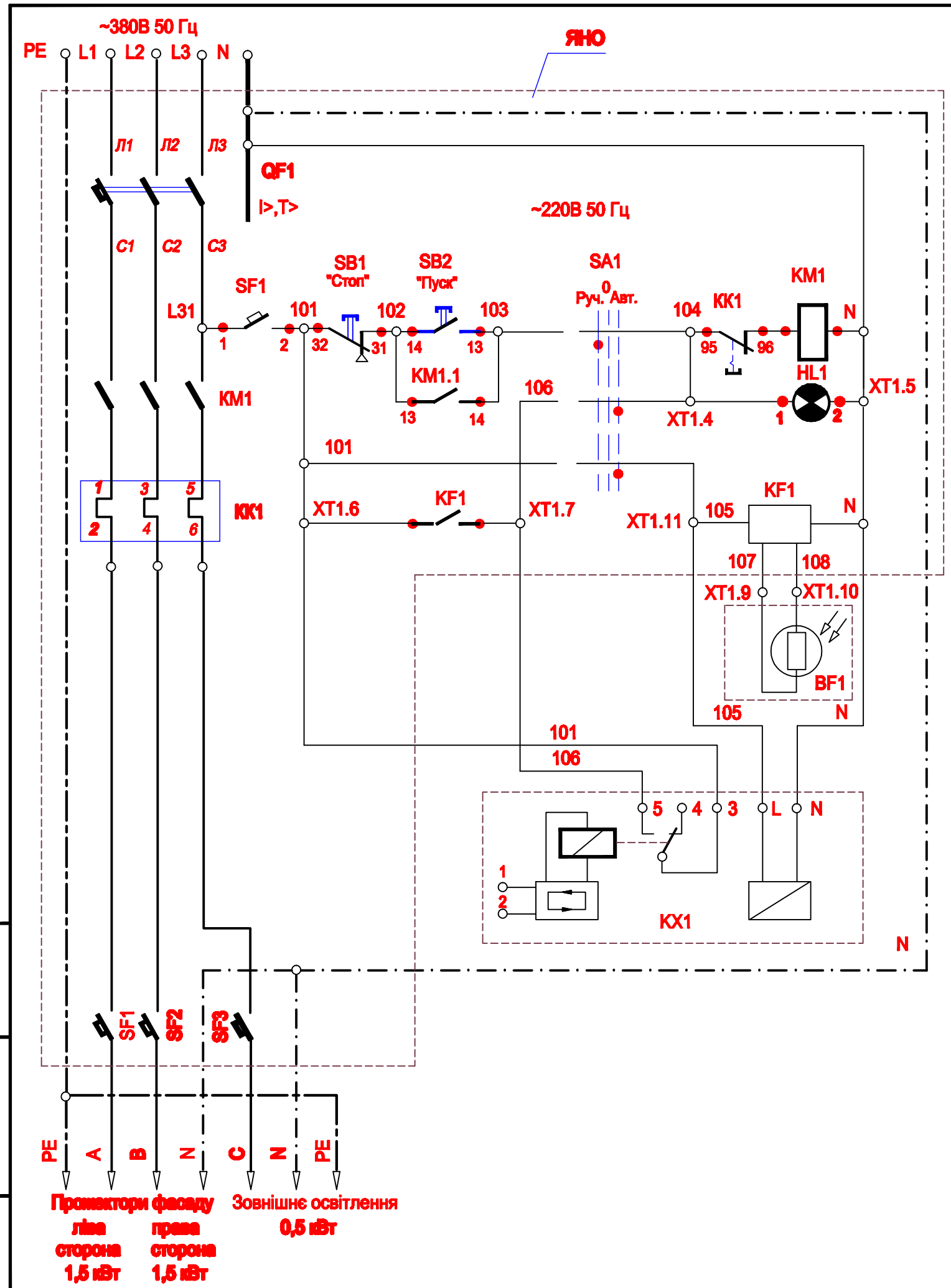

Поз. обознач.	Наименование	Кол.	Примечание
	Топкова		
ЯНО	Ящик управління освітленням ЯУО9602-3474 21УХЛ4, Ін-20А;	1	шт.
	ввід знизу-4 сальника PG16, ТУ У 24254314.004-97		
SF1;SF2	Автоматичний вимикач однополюсний Ір=16 А,	3	шт.
SF3	ВА47-29/1Р/В16 (доставити в ящик управління).		
	Господарче приміщення.		
KX1	Тижневий таймер з режимом роботи: автоматичний, ручний,	1	шт.
	ручний з поверненням до режиму автоматичний, з можливістью		фірма "АББ Лтд."
	переключення режиму роботи, з вихідним перекидним контактом		м.Київ
	реле, U=220В 16А, для встановлення в коробку прихов. монтажу.		
	заказ. № 3292А-А20200В		
	На фасаді .		
BF1	Виносна фотоголівка з фоторезистором (постачається	1	шт.
	комплектно з ящиком керування освітленням).		

1. Схему принципову живлення обладнання див. арк. 2.
2. План розміщення обладнання та монтажу кабелів див. аркуші 5;8.
3. Кабельний журнал див. аркуш 14.
4. Прожектори підсвітки фасаду рівномірно розподілити між фазами (вимикачами SF1-SF2).

Взам. инв. N	Подпись и дата	Инв. N подл.

Изм.	Кол.уч.	Арк.	Надок.	Підпис	Дата
Розроб.		Макаренко			
Н.контр.		Макаренко			

Електротехнічні рішення	Стадія	Аркуш	Аркушів
	РП	3	
Схема електрична принципова керування зовнішнім освітленням.			

Копірував

Формат А3