Автоматический ввод резерва цепей питания.

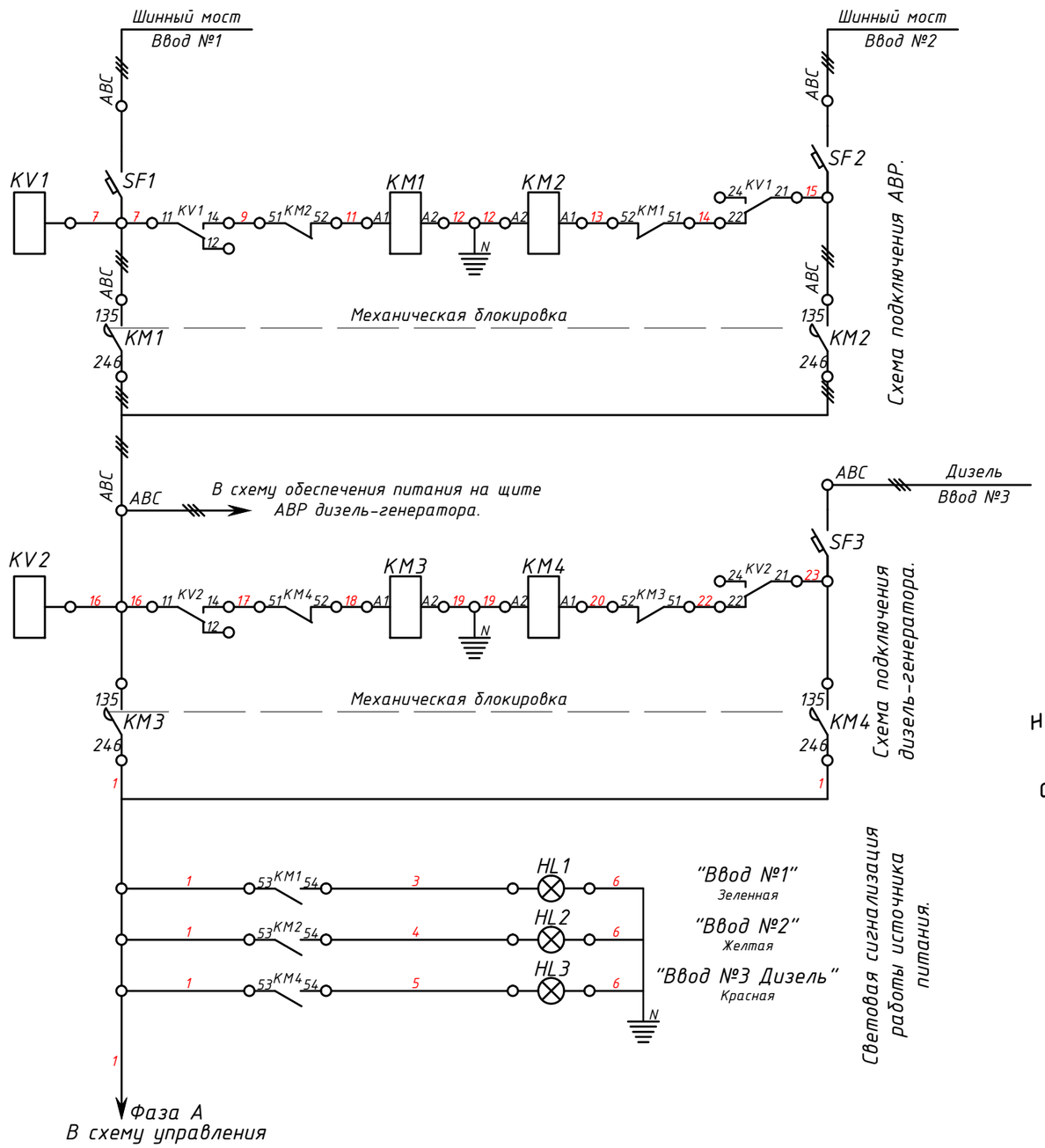

Ведомость узлов установки электротехнического оборудования

Позиция	Обозначение	Наименование	Кол-во	Примечание
1	KM1, KM2, KM3, KM4	Пускатель DILA-40	4	276329
		Дополнительный контакт DILA-XHI04	4	276424
2	KV1, KV2	Реле контроля фаз EMR4-F500-2	2	221784
3	SF1, SF2, SF3	Автоматический выключатель PL6-C6/3	3	286598
4	HL1	Линза M22-L-G	1	216773
5	HL1	Лампа M22-LED230-G	1	216565
6	HL2	Линза M22-L-Y	1	216774
7	HL2	Лампа M22-LED230-W	1	216563
8	HL3	Линза M22-L-R	1	216772
9	HL3	Лампа M22-LED230-R	1	216564
10	HL1, HL2, HL3	Крепёжный адаптер M22-A	3	216374
11	HL1, HL2, HL3	Держатель шильдика M22S-ST-X	3	216392
12	HL1, HL2, HL3	Табличка M22-XST	3	216480

Автоматический ввод резерва цепей питания. Монтируется непосредственно в составе ГРЩ и добавляется в схемы завода изготовителя электротехнического оборудования. Световая сигнализация работы источника питания выводится на лицевую панель.

При наличии нескольких ГРЩ на объекте, схема применима для всех устройств с заменой индекса. Схема подключения дизель-генератора подключается при наличии последнего.

Изм	Кол.уч	Лист	№док.	Подпись	Дата	Обозначение документа			
						Наименование предприятия			
Р.проекта		Фамилия			2011	Схемы принципиальные.	Стадия	Лист	Листов
ГИП					2011		Р	2.1	4
Гл.спец.					2011				
Н.контр.					2011	АВР цепей питания.			
Проверил					2011				
Разраб					2011				

Подп. и дата | Инв. № дубл. | Взам. инв. № | Подп. и дата | Инв. № подл.

Копировал | Формат А3